BAUTO

BAUTO

מאפיינים

- טכנולוגיה: בורג בו-מטאלי נירוסטה לקידוח ישיר בפלדה או בנירוסטה.
- סוג פלדה:SS304 - C1035
- גלוון: silver ruspert

טבלת עומסים לעוגן בודד

עובי פלטה מינימאלי לבסיס פלדה					2	3.5	5
עומס כשל אופייני	שליפה	N_{rk}	kN		5.3	8.6	12.5
	גזירה	V_{rk}			4.8	4.8	4.8
עומס תכן	שליפה	N_{rd}			2.5	4	5.8
	גזירה	V_{rd}			3.9	3.9	3.9
עומס מומלץ עומס שירות	שליפה	N_{rec}			1.8	2.9	4.2
	גזירה	V_{rec}			2.8	2.8	2.8

עובי פלטה מינימאלי לבסיס אלומיניום					2	3	4
עומס כשל אופייני	שליפה	N_{rk}	kN		2.9	4.5	6.3
	גזירה	V_{rk}			4.8	4.8	4.8
עומס תכן	שליפה	N_{rd}			1.3	2.1	2.9
	גזירה	V_{rd}			3.9	3.9	3.9
עומס מומלץ עומס שירות	שליפה	N_{rec}			1.0	1.5	2.1
	גזירה	V_{rec}			2.8	2.8	2.8

נתונים כללים

סוג העוגן	אורך L mm	קוטר דסקית d_k mm	עובי ראש K mm	עובי שייבה C mm	בוקסא e mm	קוטר חוץ כולל הברגה D mm	קוטר לב הבורג d mm	שפע P mm	קוטר סכין קידוח d_P mm	אורך סכין קידוח z mm	עובי פלדה מומלץ mm
BAUTO	40-100	11	5,3	1.15	8	5,46	4.6	1.06	5.1	16	12,0 - 1,75

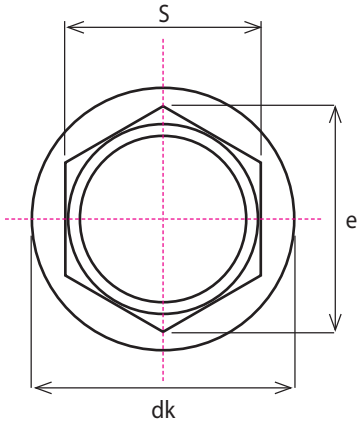

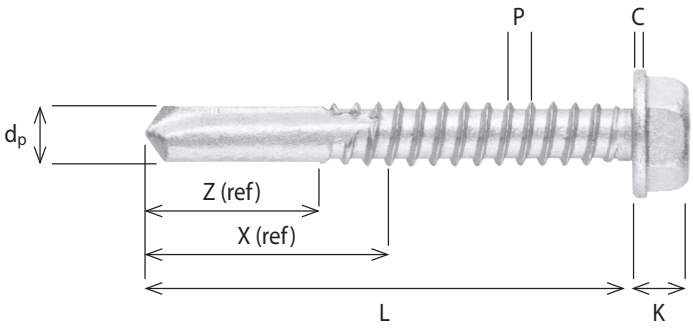

מדריך התקנה

1

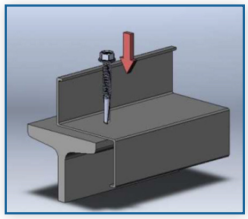

2

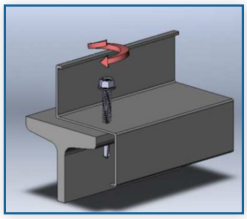

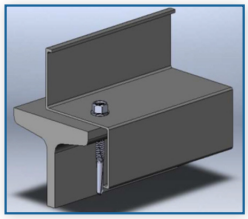

1) לסמן בדפיקה קלה את מיקום החדירה.

2) להבריג את הבורג עם מברגה מהירה עם תכונות בהתאם לטבלה המצורפת (יש אפשרות להשתמש במברגת אימפקט במידה והמתקין מפסיק את ההברגה מיד בהצמדת הבורג לפרופיל).

תכונות המברגה המתאימה להתקנת הבורג

מהירות קידוח בפלדה	rpm	1000-1800
מהירות קידוח בנירוסטה	rpm	600-1000
זמן קידוח מקסימאלי	sec	11
מומנט התקנה מקסימאלי	Nm	6.2

מק"טים

סוג העוגן	מק"ט	אורך (mm)	קופסא קטנה (יחידות)
BAUTO 5,5x40	BAUTO5540	40	500
BAUTO 5,5x50	BAUTO5550	50	500
BAUTO 5,5x65	BAUTO5565	65	250
BAUTO 5,5x80	BAUTO5580	80	250
BAUTO 5,5x100	BAUTO5510	100	100

ניתן להזמין את כל הברגים בשילוב שייבה EPDM

בכל שאלה נוספת, נא לפנות למהנדס חברת אדיט בע"מ 054-7976110